Теплообменник ННN№19 Ду 65

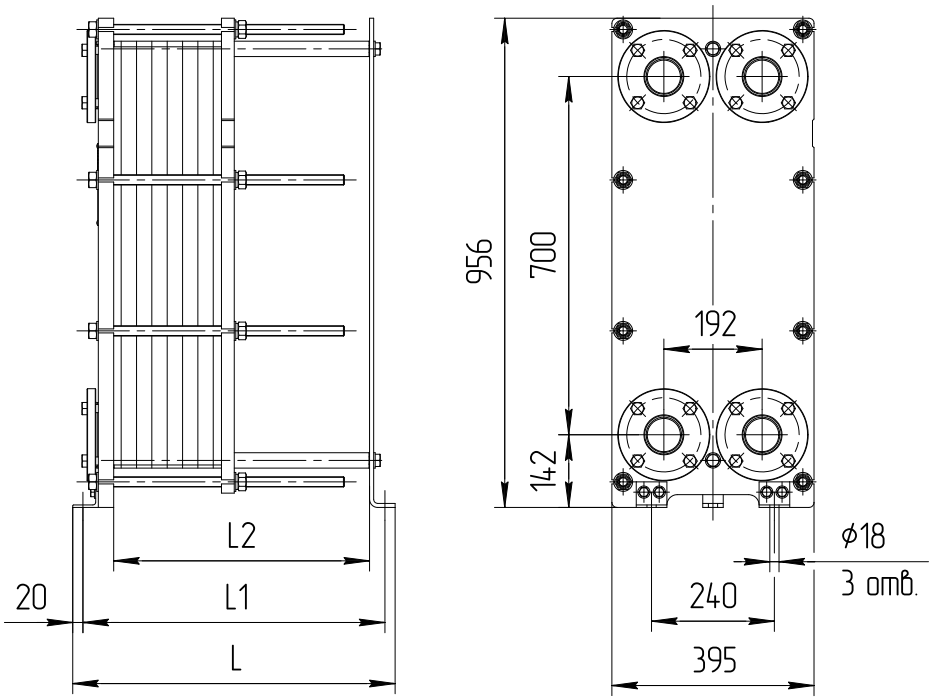

Тип теплообменника	№ рамы	Размеры в миллиметрах L	L1	L2	Стяжные шпильки размер	кол-во, шт.	Кол-во пластин, шт.	Макс. масса, кг
Расчетное давление 1,0 МПа (10 кгс/см^2)								
ННN№19 общепромышленное исполнение	1	530	490	400	M20	8	11-40	220
	2	630	590	500			41-60	245
	3	730	690	600			61-80	265
	4	880	840	750			81-110	295
	5	1130	1090	1000			111-160	350
Расчетное давление 1,6 МПа (16 кгс/см^2)								
ННN№19 общепромышленное исполнение	1	535	495	400	M24	8	11-40	265
	2	635	595	500			41-60	290
	3	735	695	600			61-80	315
	4	885	845	750			81-110	355
	5	1135	1095	1000			111-160	420